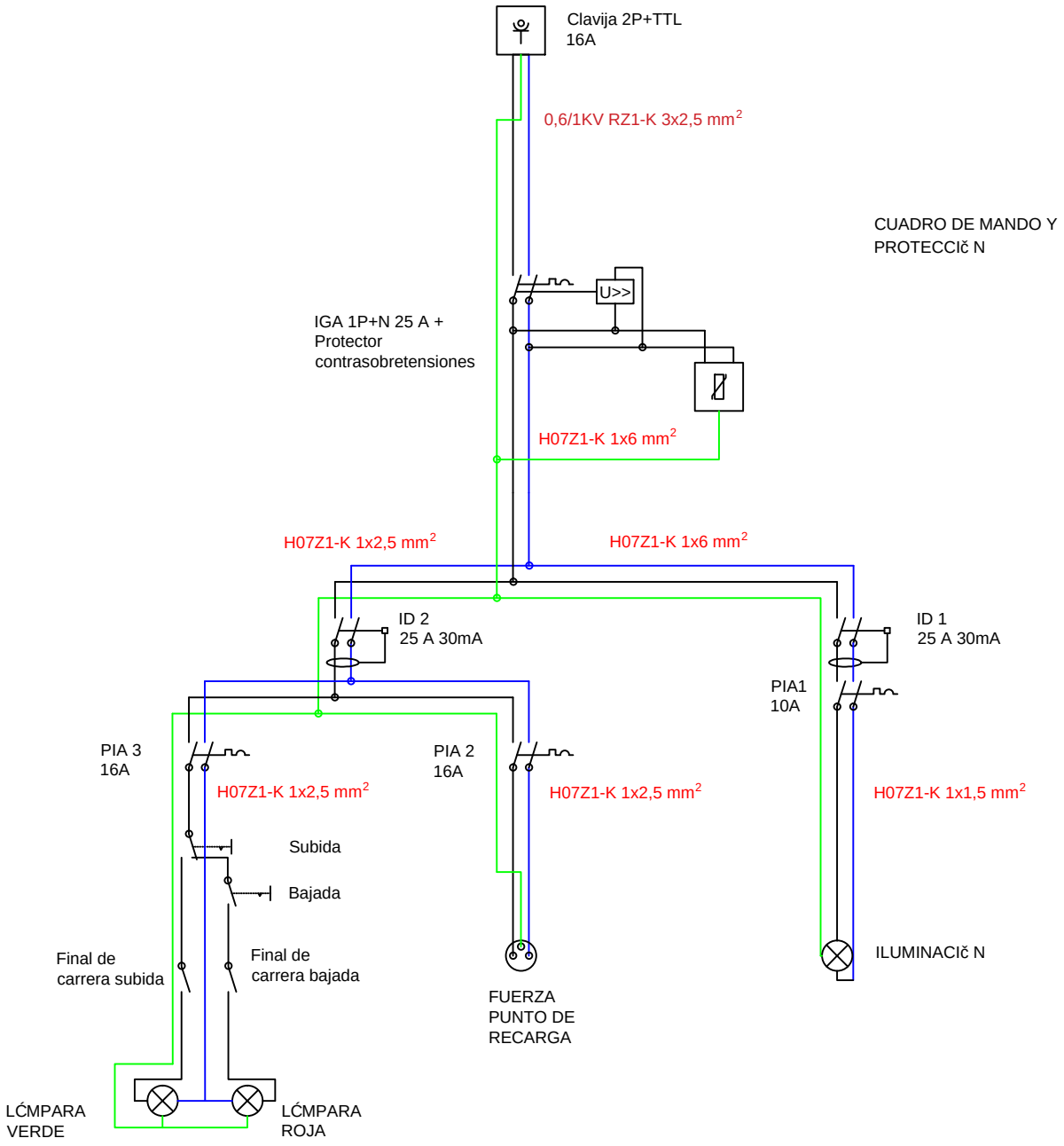

EPYME

Prueba provisional. Este documento no es definitivo

ESQUEMA MULTIFILAR